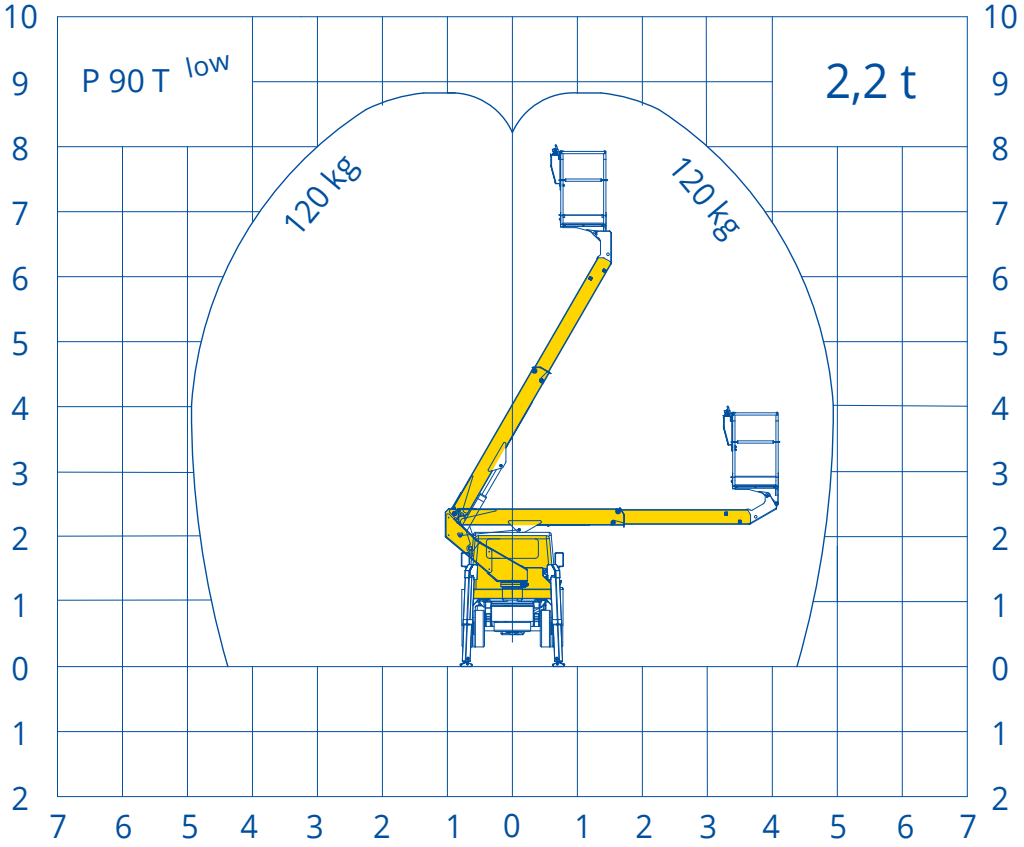
P 90 T low
2,2 t
120 kg
120 kg
10
9
8
7
6
5
4
3
2
1
0
1
2
7 6 5 4 3 2 1 0 1 2 3 4 5 6 7

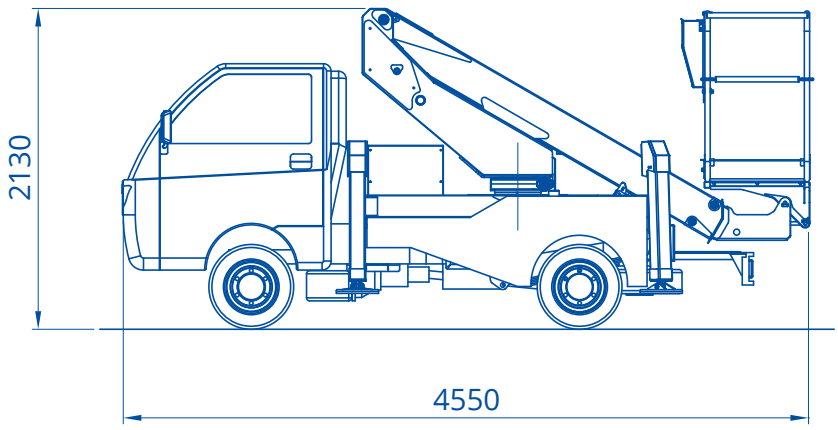
2130
4550

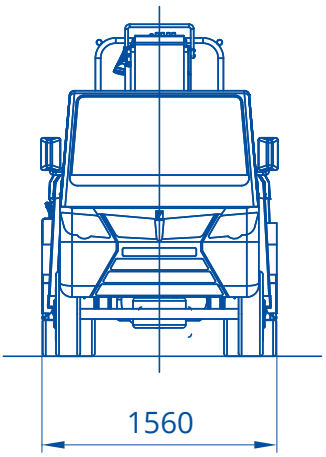
1560